ОВК1 315

Осевые вентиляторы низкого давления в стальном корпусе для настенного монтажа

• Максимальный расход воздуха: 1700
• Уровень звукового давления LpA на расстоянии 3 м: 42
• Тип двигателя: AC
• Тип крыльчатки: Осевой
• Материал корпуса: Сталь с полимерным покрытием
• Установка в любом положении

	Единица измерения	ОВК1 315
Размер подключаемого воздуховода	мм	315
Скорость	-	1
Минимальное напряжение питания	В	220
Максимальное напряжение питания	В	240
Частота сети питания	Гц	50/60
Номинальная мощность	Вт	110
Максимальный ток	А	0.75
Максимальный расход воздуха	$м^3$/час	1700
Уровень звукового давления LpA на расстоянии 3 м	дБ(А)	42
Вес	кг	5.1
Максимальная температура перемещаемого воздуха	°C	40
Минимальная температура перемещаемого воздуха	°C	-30
Класс защиты	-	IP24
Класс защиты привода	-	IP44

Размеры

ØD	ØD1	ØD2	Ød	L
312	390	420	9	170

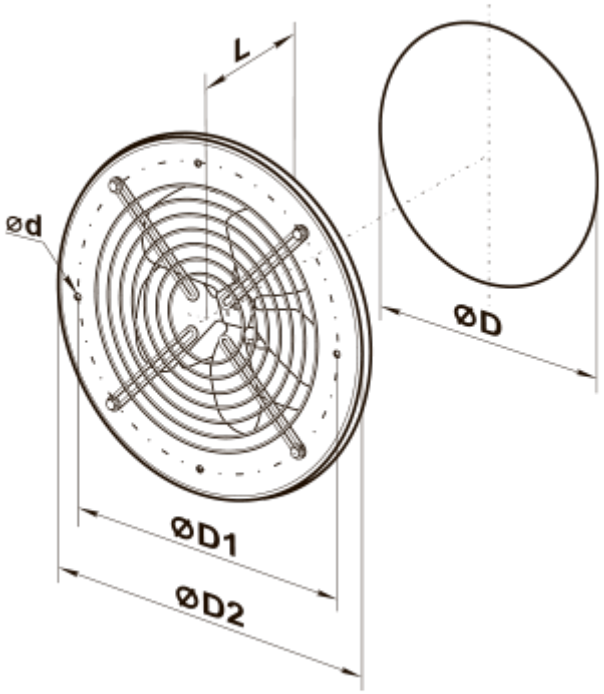
L
ød
ØD
ØD1
ØD2