ОВП 4Е 300

Осевой вентилятор низкого давления в стальном корпусе для установки в круглый канал

• Максимальный расход воздуха: 1340
• Уровень звукового давления LpA на расстоянии 3 м: 58
• Тип двигателя: AC
• Тип крыльчатки: Осевой
• Материал корпуса: Сталь с полимерным покрытием
• Установка в любом положении

	Единица измерения	ОВП 4Е 300
Размер подключаемого воздуховода	мм	300
Скорость	-	1
Минимальное напряжение питания	В	220
Максимальное напряжение питания	В	240
Частота сети питания	Гц	50/60
Номинальная мощность	Вт	75
Максимальный ток	А	0.35
Максимальный расход воздуха	$м^3$/час	1340
Уровень звукового давления LpA на расстоянии 3 м	дБ(А)	58
Вес	кг	6.3
Максимальная температура перемещаемого воздуха	°C	60
Минимальная температура перемещаемого воздуха	°C	-30
Класс защиты	-	IPX4
Класс защиты привода	-	IP44

Размеры

ØD	B	L	H	L1
299	326	250	390	40

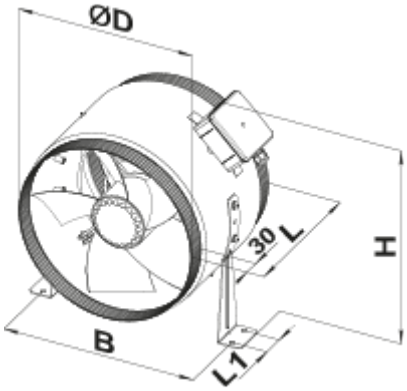
ØD
30
L
H
B
L1