ОВП 4Е 350

Канальные осевые вентиляторы

- Максимальный расход воздуха: 2500
- Уровень звукового давления LpA на расстоянии 3 м: 62
- Тип двигателя: AC
- Тип крыльчатки: Осевой
- Установка в любом положении

	Единица измерения	ОВП 4Е 350
Размер подключаемого воздуховода	мм	350
Скорость	-	1
Минимальное напряжение питания	В	220
Максимальное напряжение питания	В	240
Частота сети питания	Гц	50/60
Номинальная мощность	Вт	140
Максимальный ток	А	0.65
Максимальный расход воздуха	$м^3$/час	2500
Уровень звукового давления LpA на расстоянии 3 м	дБ(А)	62
Вес	кг	8.4
Максимальная температура перемещаемого воздуха	°C	60
Минимальная температура перемещаемого воздуха	°C	-30
Класс защиты	-	IPX4
Класс защиты привода	-	IP44

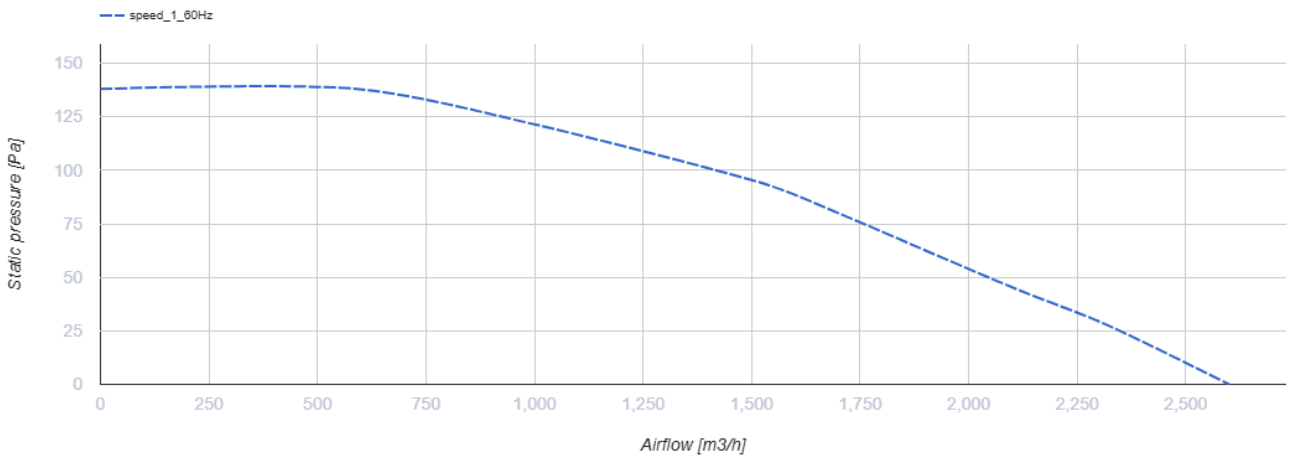

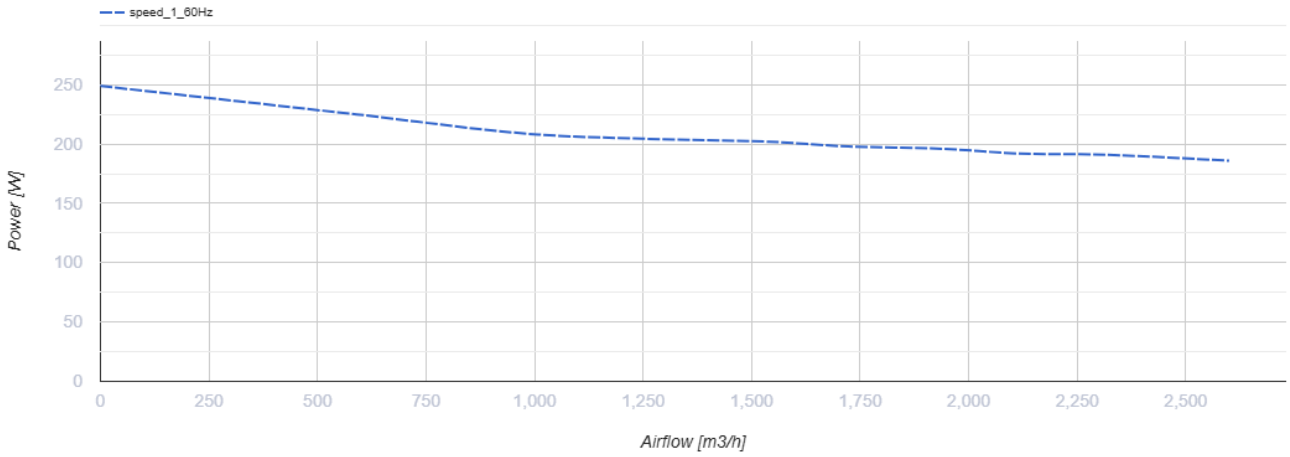

Размеры
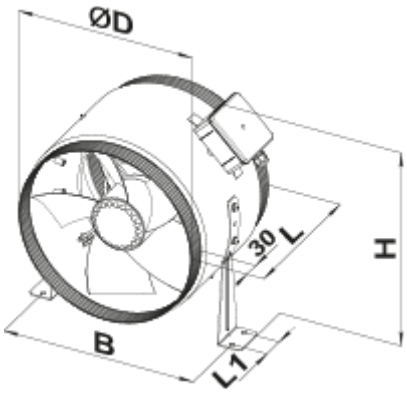
ØD	B	L	H	L1
349	378	300	410	40