П2-10

Применяется для включения/выключения и переключения скоростей вентиляторов, основанных на многоскоростных двигателях

• Материал корпуса: Пластик

	Единица измерения	П2-10
Минимальное напряжение питания	В	250
Максимальное напряжение питания	В	250
Частота сети питания	Гц	50
Вес	кг	0.098
Минимальная температура окружающего воздуха	°C	-10
Максимальная температура окружающего воздуха	°C	45
Класс защиты	-	IP40
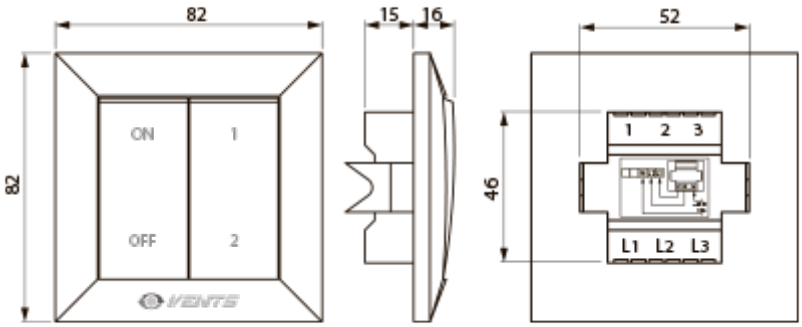
Размеры