ПМ 110

Переходники из специальной стали с полимерным покрытием для соединения гибких каналов соответствующего диаметра

• Материал корпуса: Сталь с полимерным покрытием

	Единица измерения	ПМ 110
Размер подключаемого воздуховода	мм	110

Размеры
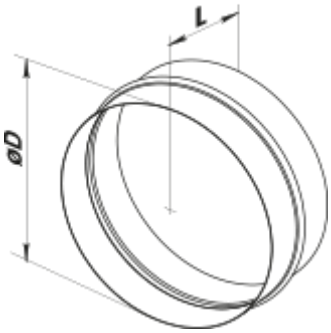
D	L
110	62