ПМ 125

Переходники из специальной стали с полимерным покрытием для соединения гибких каналов соответствующего диаметра

• Материал корпуса: Сталь с полимерным покрытием

	Единица измерения	ПМ 125
Размер подключаемого воздуховода	мм	125

Размеры
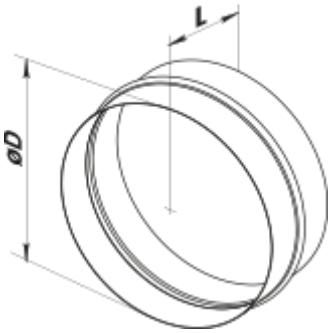
D	L
125	62