ПМ 150

Переходники из специальной стали с полимерным покрытием для соединения гибких каналов соответствующего диаметра

• Материал корпуса: Сталь с полимерным покрытием

	Единица измерения	ПМ 150
Размер подключаемого воздуховода	мм	150

Размеры
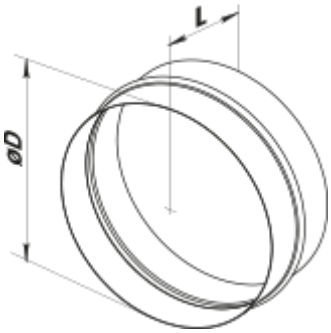
D	L
150	62