ПМ 160 Ц

Переходники из оцинкованной стали для соединения гибких каналов соответствующего диаметра

• Материал корпуса: Оцинкованная сталь

	Единица измерения	ПМ 160 Ц
Размер подключаемого воздуховода	мм	160

Размеры
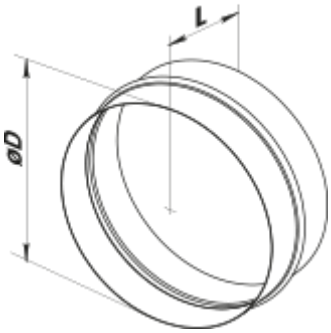
D	L
160	62