ПМ 200 Ц

Переходники из оцинкованной стали для соединения гибких каналов соответствующего диаметра

• Материал корпуса: Оцинкованная сталь

	Единица измерения	ПМ 200 Ц
Размер подключаемого воздуховода	мм	200

Размеры
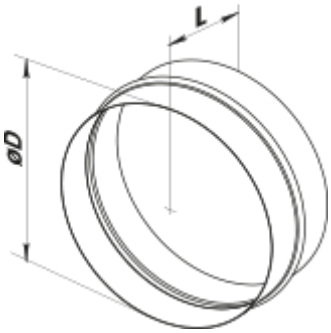
D	L
200	62