ПР 1000x500

Пластинчатый рекуператор с крестообразным проходом воздуха для утилизации тепла вытяжного воздуха в системах вентиляции и кондиционирования воздуха

• Материал корпуса: Оцинкованная сталь

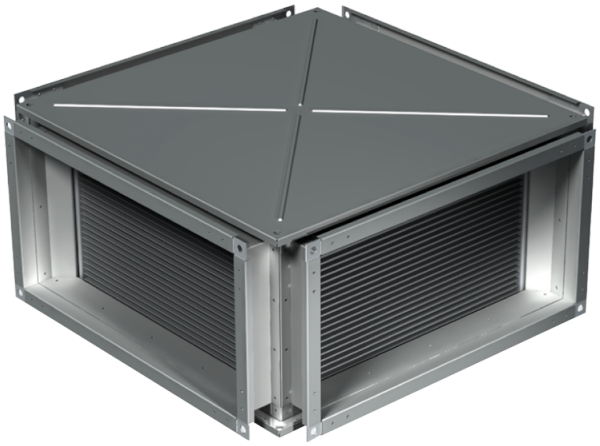

	Единица измерения	ПР 1000x500
Вес	кг	78.3

Размеры

B	B1	B2	H	H1	H2	H3	L
1000	1020	1040	500	520	540	575	1130

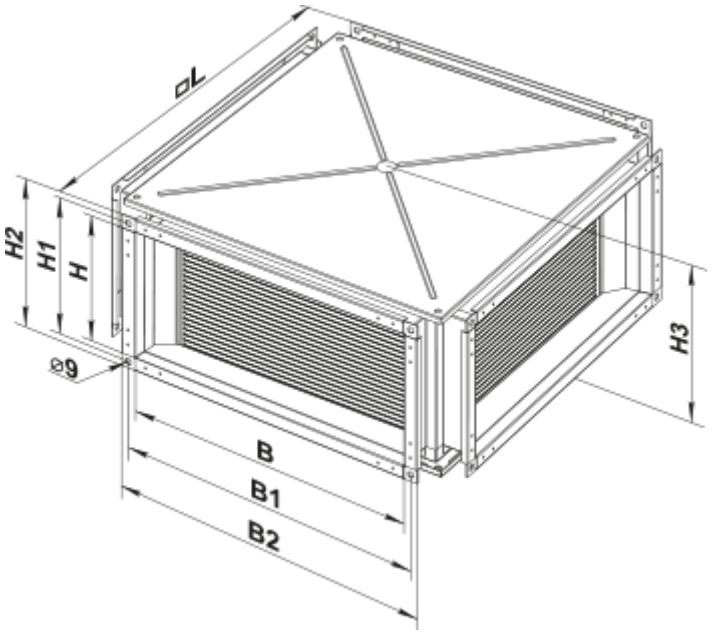
L
H2
H1
H
⌀9
H3
B
B1
B2