ПР 500x300

Пластинчатый рекуператор с крестообразным проходом воздуха для утилизации тепла вытяжного воздуха в системах вентиляции и кондиционирования воздуха

• Материал корпуса: Оцинкованная сталь

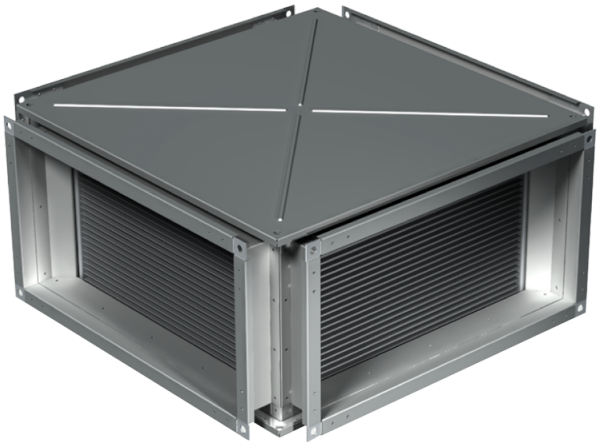

	Единица измерения	ПР 500x300
Вес	кг	24.2

Размеры

B	B1	B2	H	H1	H2	H3	L
500	520	540	300	320	340	375	630

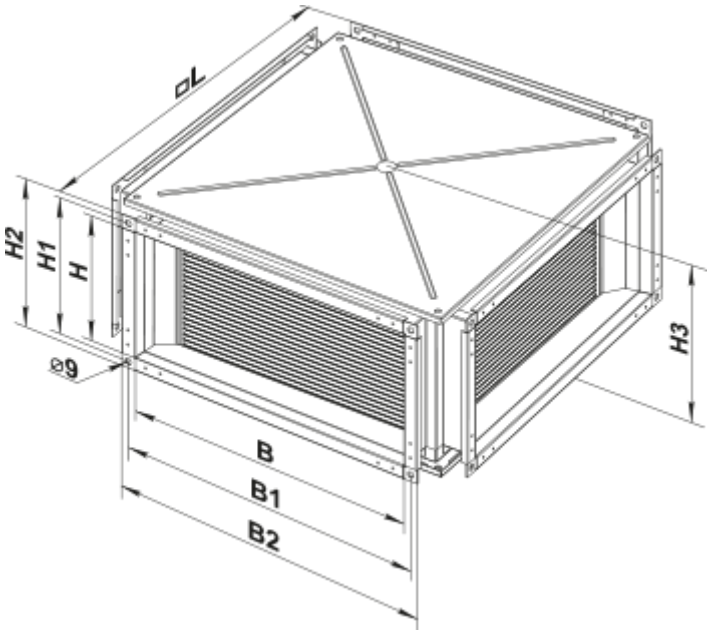
L
H2
H1
H
⌀9
H3
B
B1
B2