ПР 600x300

Пластинчатый рекуператор с крестообразным проходом воздуха для утилизации тепла вытяжного воздуха в системах вентиляции и кондиционирования воздуха

• Материал корпуса: Оцинкованная сталь

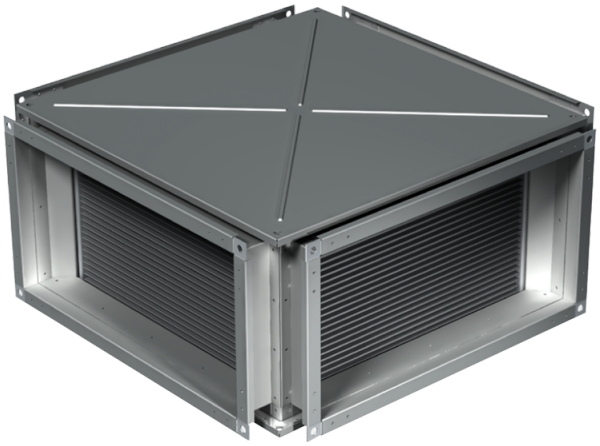

	Единица измерения	ПР 600x300
Вес	кг	31

Размеры

B	B1	B2	H	H1	H2	H3	L
600	620	640	300	320	340	375	730

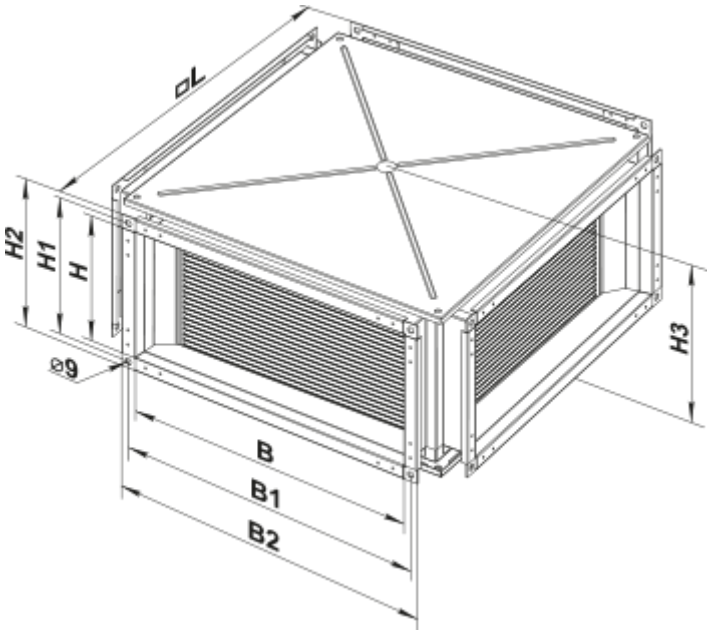
L
H2
H1
H
⌀9
H3
B
B1
B2