ПР 600x350

Пластинчатый рекуператор с крестообразным проходом воздуха для утилизации тепла вытяжного воздуха в системах вентиляции и кондиционирования воздуха

• Материал корпуса: Оцинкованная сталь

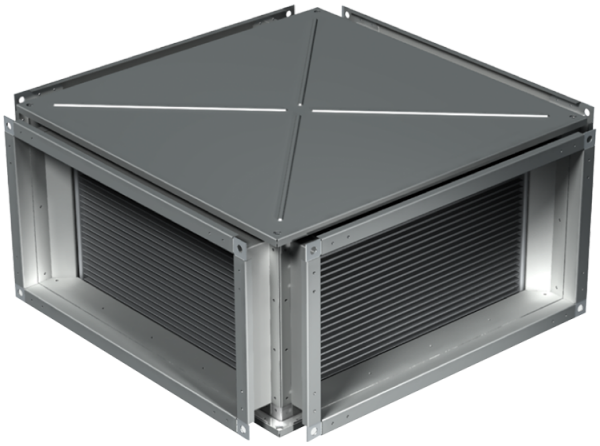

	Единица измерения	ПР 600x350
Вес	кг	33.4

Размеры

B	B1	B2	H	H1	H2	H3	L
600	620	640	350	370	390	425	730

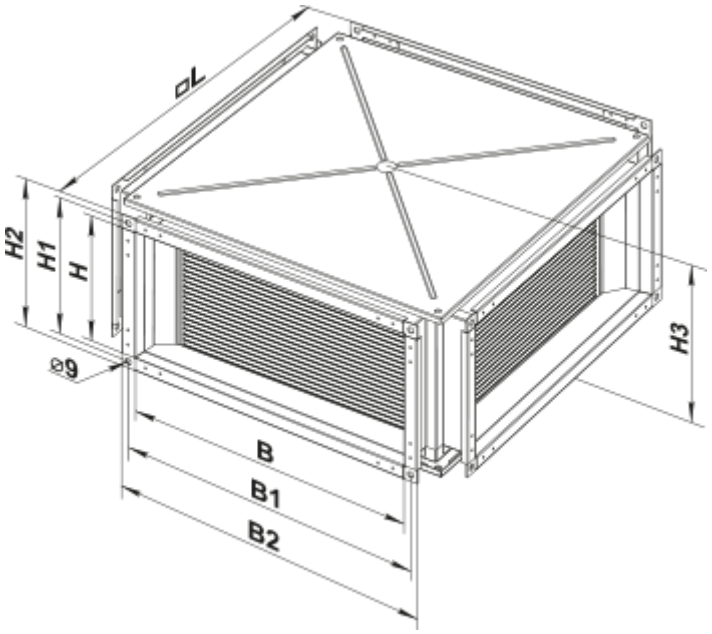
L
H2
H1
H
⌀9
H3
B
B1
B2