ПР 900x500

Пластинчатые рекуператоры с крестообразным проходом воздуха для прямоугольных каналов

• Материал корпуса: Оцинкованная сталь

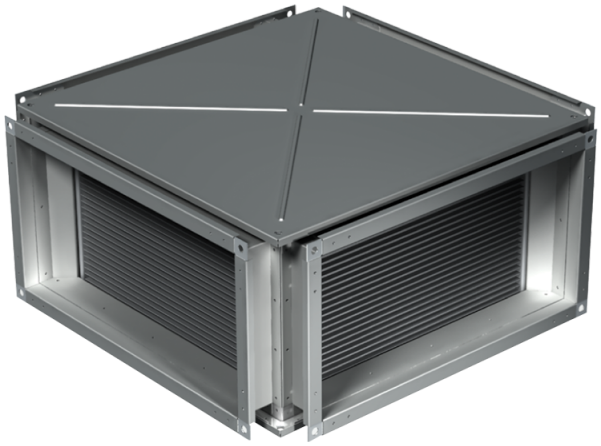

	Единица измерения	ПР 900x500
Вес	кг	78.8

Размеры

B	B1	B2	H	H1	H2	H3	L
900	920	940	500	520	540	575	1130

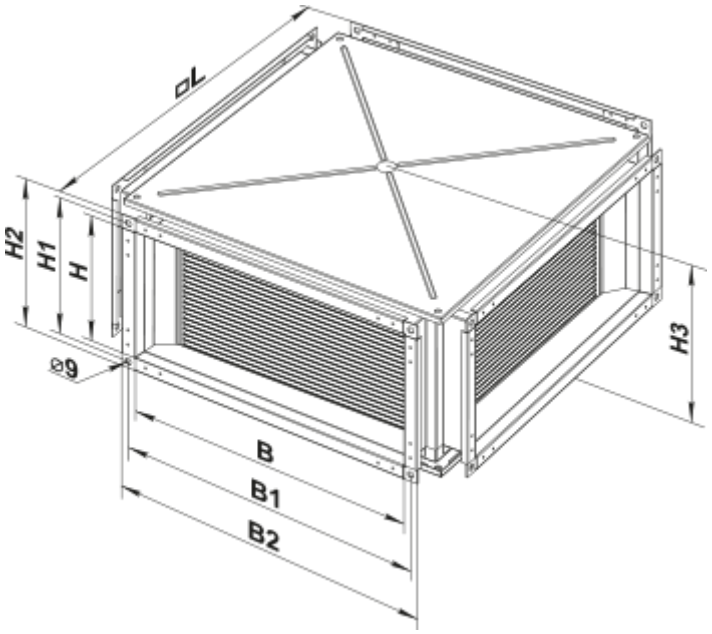
dL
H2
H1
H
⌀9
H3
B
B1
B2