Квайт 100 12

Вытяжные осевые вентиляторы Квайт отличаются низким уровнем шума и высокой продуктивностью работы

- Максимальный расход воздуха: 97
- Уровень звукового давления LpA на расстоянии 3 м: 25
- Тип двигателя: AC
- Материал корпуса: Пластик
- Защита от обратной тяги: Обратный клапан

	Единица измерения	Квайт 100 12
Размер подключаемого воздуховода	мм	100
Скорость	-	1
Минимальное напряжение питания	В	12
Максимальное напряжение питания	В	12
Частота сети питания	Гц	50
Номинальная мощность	Вт	8.5
Максимальный ток	А	1.03
Максимальный расход воздуха	$м^3$/час	97
Уровень звукового давления LpA на расстоянии 3 м	дБ(А)	25
Вес	кг	0.55
Минимальная температура окружающего воздуха	°C	1
Максимальная температура окружающего воздуха	°C	40
Класс защиты	-	IP45

Размеры

ØD	B	H	L	L1
99	158	136	81	26

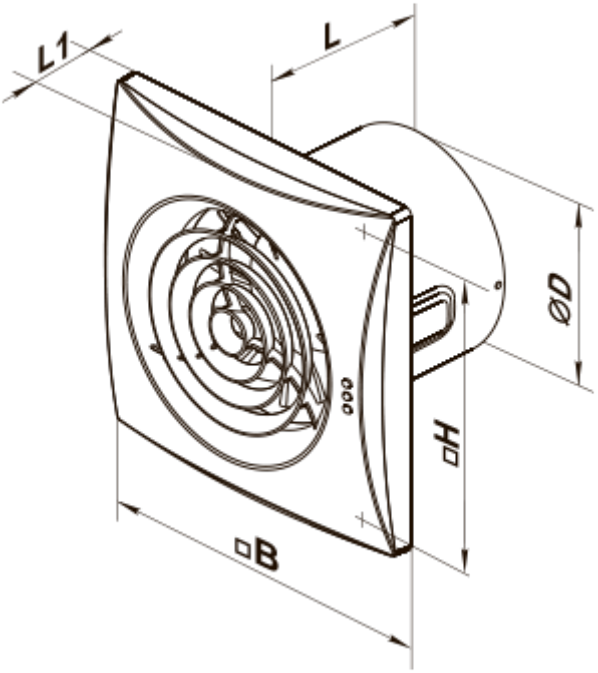
L1
L
ØD
□H
□B