# Квайт 100 DC TH

Обновленная версия бесшумных осевых вентиляторов, оснащенных двигателем постоянного тока для еще более низкого энергопотребления

- Максимальный расход воздуха: 101
- Уровень звукового давления LpA на расстоянии 3 м: 27
- Тип двигателя: DC
- Материал корпуса: Пластик
- Защита от обратной тяги: Обратный клапан
- Датчик влажности
- Таймер: Таймер выключения

| | Единица измерения | Квайт 100 DC TH | |
|---|---|---|---|
| Размер подключаемого воздуховода | мм | 100 | |
| Скорость | - | 2 | |
| Минимальное напряжение питания | В | 220 | |
| Максимальное напряжение питания | В | 240 | |
| Частота сети питания | Гц | 50/60 | |
| Номинальная мощность | Вт | 1.5 | 3.5 |
| Максимальный ток | А | 0.063 | 0.137 |
| Максимальный расход воздуха | $м^3$/час | 70 | 101 |
| Уровень звукового давления LpA на расстоянии 3 м | дБ(А) | 22 | 27 |
| Вес | кг | 0.55 | |
| Минимальная температура окружающего воздуха | °C | 1 | |
| Максимальная температура окружающего воздуха | °C | 40 | |
| Класс защиты | - | IP45 | |

## Размеры

| ØD | B | H | L | L1 |
|---|---|---|---|---|
| 99 | 158 | 136 | 81 | 26 |

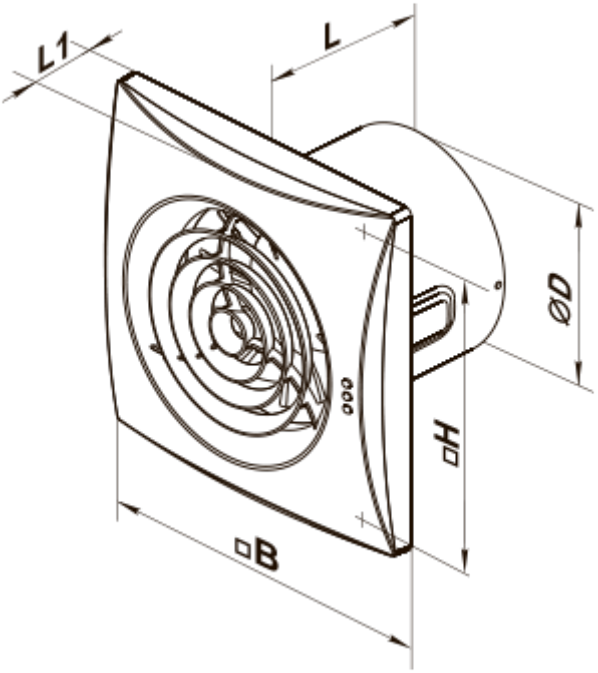
L1
L
ØD
□H
□B