Квайт 100 Дуо Т

Вытяжные осевые вентиляторы Квайт отличаются низким уровнем шума и высокой продуктивностью работы

• Максимальный расход воздуха: 90
• Уровень звукового давления LpA на расстоянии 3 м: 25
• Тип двигателя: AC
• Материал корпуса: Пластик
• Защита от обратной тяги: Обратный клапан
• Таймер: Таймер выключения

	Единица измерения	Квайт 100 Дуо Т	
Размер подключаемого воздуховода	мм	100	
Скорость	-	2	
Минимальное напряжение питания	В	220	
Максимальное напряжение питания	В	240	
Частота сети питания	Гц	50/60	
Номинальная мощность	Вт	4.5	7
Максимальный ток	А	0.029	0.052
Максимальный расход воздуха	$м^3$/час	60	90
Уровень звукового давления LpA на расстоянии 3 м	дБ(А)	22	25
Вес	кг	0.55	
Минимальная температура окружающего воздуха	°C	1	
Максимальная температура окружающего воздуха	°C	45	
Класс защиты	-	IP45	

Размеры

ØD	B	H	L	L1
99	158	136	81	26

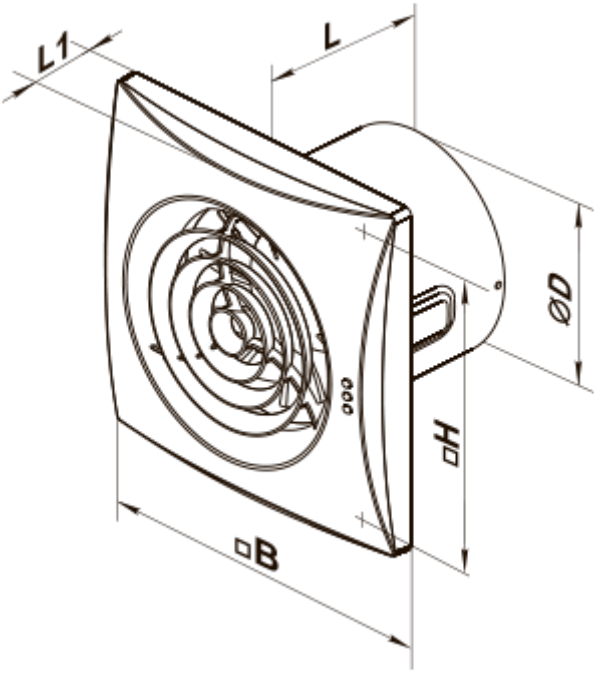
L1
L
ØD
□H
□B