Квайтлайн 125 Дуо

Новые бесшумные осевые канальные вентиляторы для вытяжной или приточной вентиляции с высокой производительностью

• Уровень звукового давления LpA на расстоянии 3 м: 32
• Материал корпуса: Пластик
• Защита от обратной тяги: Обратный клапан
• Подшипник кочения



	Единица измерения	Квайтлайн 125 Дуо	
Скорость	-	1	2
Размер подключаемого воздуховода	мм	125	
Фазность	-	1	
Минимальное напряжение питания	В	220	
Максимальное напряжение питания	В	240	
Частота сети питания	Гц	50	
Номинальная мощность	Вт	10	13
Максимальный ток	А	0.065	0.085
Максимальный расход воздуха	м³/час	145	197
Скорость вращения	-	1950	2250
Уровень звукового давления LpA на расстоянии 3 м	дБ(А)	29	32
Вес	кг	0.75	
Минимальная температура окружающего воздуха	°C	1	
Максимальная температура окружающего воздуха	°C	40	
Класс защиты	-	IPX4	
Материал крыльчатки	-	Пластик	

Размеры

L	ØD	k
161.5	125	-

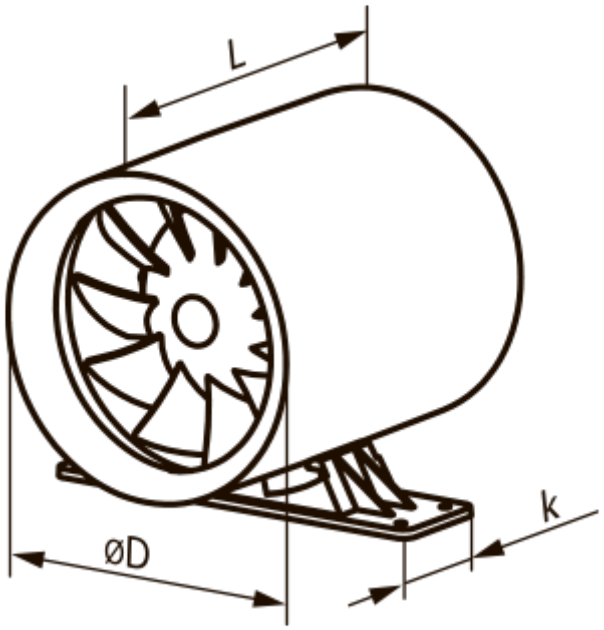

Аксессуары

Пластиковые

Наименование	Фото	Описание
МВ 120 В		Пластиковые решетки с наклоненными ламелями, двухэлементные

Соединительно-монтажные элементы

Наименование	Фото	Описание
ПВТ 050/10		ПВХ клейкая лента – изоляционная лента, состоящая из пластифицированной поливинилхлоридной основы с нанесенным на нее клеевым слоем
ПВТ 050/30		ПВХ клейкая лента – изоляционная лента, состоящая из пластифицированной поливинилхлоридной основы с нанесенным на нее клеевым слоем
ПВТ 050/50		ПВХ клейкая лента – изоляционная лента, состоящая из пластифицированной поливинилхлоридной основы с нанесенным на нее клеевым слоем
Х 125		Хомуты предназначены для быстрого и надежного монтажа и соединения различных элементов вентиляционной системы круглого сечения. Изготовлены из полосы нержавеющей стали

Круглые воздуховоды

Наименование	Фото	Описание

2805		Для стенного монтажа

Гибкие воздуховоды

Наименование	Фото	Описание
Поливент Н		Гибкий неутеплённый воздуховод из металлизированной плёнки

Обратные клапаны

Наименование	Фото	Описание
КО 125		Обратный клапан предназначен для бытовых вентиляторов

Оконные проветриватели

Наименование	Фото	Описание
ПО 400		Проветриватель оконный для приточной естественной вентиляции

Пластиковые

Наименование	Фото	Описание
МВ 122 ВК		Приточно-вытяжные колпаки

Металлические

Наименование	Фото	Описание
МВМ 122 В Н		Вытяжные колпаки металлические

Экодизайн

Торговая марка	Вентс					
Модель	Квайтлайн 125 Дуо					
Удельное потребление энергии (кВт.час/(м²/год))	Холодный		Умеренный		Теплый	
	-31.4	B	-15	E	-5.6	F
Тип установки	Однонаправленная					
Тип привода	2-скоростной					
Тип теплообменника	Нет					
Максимальный расход воздуха (м³/час)	197					
Потребляемая мощность (Вт)	13					
Эталонный объемный расход (м³/с)	0.04					
Удельный потребляемая мощность в исходной точке (Вт/(м³/час))	0.069					
Способ управления приводом	Ручное управление					
Максимальные внешние утечки (%)	2.7					
Декларируемый тип вентиляционной единицы	RVU UVU					
Sound power level (дБ(A))	49					
Годовое потребление электричества (кВт.час/год)	Холодный		Умеренный		Теплый	
	86		86		86	
Годовое сохранение тепла (кВт.час/год)	Холодный		Умеренный		Теплый	
	3355		1715		776	