Квайтлайн-к 150 Дуо



Новые бесшумные осевые канальные вентиляторы для вытяжной или приточной вентиляции с высокой производительностью

• Уровень звукового давления LpA на расстоянии 3 м: 39
• Материал корпуса: Пластик
• Защита от обратной тяги: Обратный клапан
• Подшипник кочения

	Единица измерения	Квайтлайн-к 150 Дуо	
Скорость	-	1	2
Размер подключаемого воздуховода	мм	150	
Фазность	-	1	
Максимальное напряжение питания	В	240	
Минимальное напряжение питания	В	220	
Частота сети питания	Гц	50	
Номинальная мощность	Вт	19	22
Максимальный ток	А	0.087	0.095
Максимальный расход воздуха	м³/час	250	335
Скорость вращения	-	1950	2250
Уровень звукового давления LpA на расстоянии 3 м	дБ(А)	36	39
Вес	кг	1.3	
Максимальная температура окружающего воздуха	°C	40	
Минимальная температура окружающего воздуха	°C	1	
Класс защиты	-	IPX4	
Материал крыльчатки	-	Пластик	

Размеры

L	ØD	k
182	150	53.5

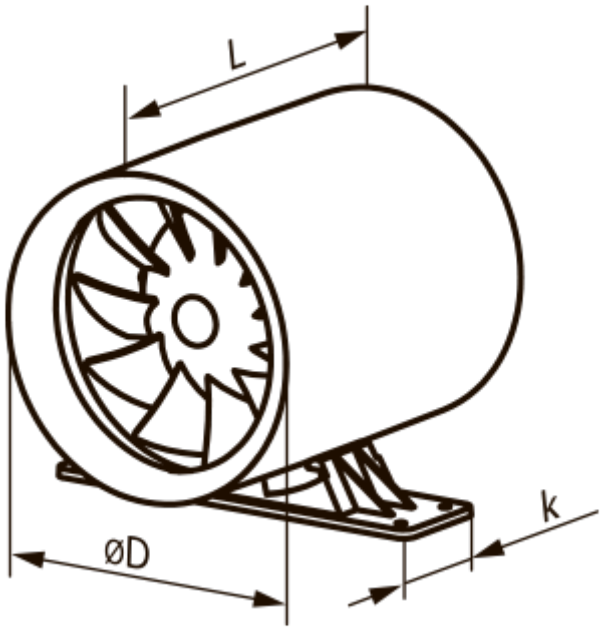

Аксессуары

Пластиковые

Наименование	Фото	Описание
МВ 150 В		Пластиковые решетки с наклоненными ламелями, двухэлементные, с круглым фланцем

Соединительно-монтажные элементы

Наименование	Фото	Описание
ПВТ 050/10		ПВХ клейкая лента – изоляционная лента, состоящая из пластифицированной поливинилхлоридной основы с нанесенным на нее клеевым слоем
ПВТ 050/30		ПВХ клейкая лента – изоляционная лента, состоящая из пластифицированной поливинилхлоридной основы с нанесенным на нее клеевым слоем
ПВТ 050/50		ПВХ клейкая лента – изоляционная лента, состоящая из пластифицированной поливинилхлоридной основы с нанесенным на нее клеевым слоем
Х 150		Хомуты предназначены для быстрого и надежного монтажа и соединения различных элементов вентиляционной системы круглого сечения. Изготовлены из полосы нержавеющей стали

Круглые воздуховоды

Наименование	Фото	Описание
3805		Для стенного монтажа

Гибкие воздуховоды

Наименование	Фото	Описание
Поливент Н		Гибкий неутеплённый воздуховод из металлизированной плёнки

Обратные клапаны

Наименование	Фото	Описание
КО 150		Обратный клапан предназначен для бытовых вентиляторов

Оконные проветриватели

Наименование	Фото	Описание
ПО 400		Проветриватель оконный для приточной естественной вентиляции

Пластиковые

Наименование	Фото	Описание
МВ 152 ВК		Приточно-вытяжные колпаки

Металлические

Наименование	Фото	Описание
МВМ 152 В Н		Вытяжные колпаки металлические