PKB 560

Монтажная рама

• Материал корпуса: Оцинкованная сталь

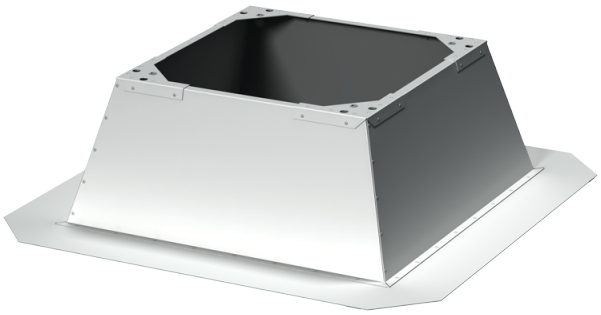

	Единица измерения	PKB 560
Вес	кг	26.7

Размеры

B	B1	H	L	L1
1180	769.9	300.5	817	750

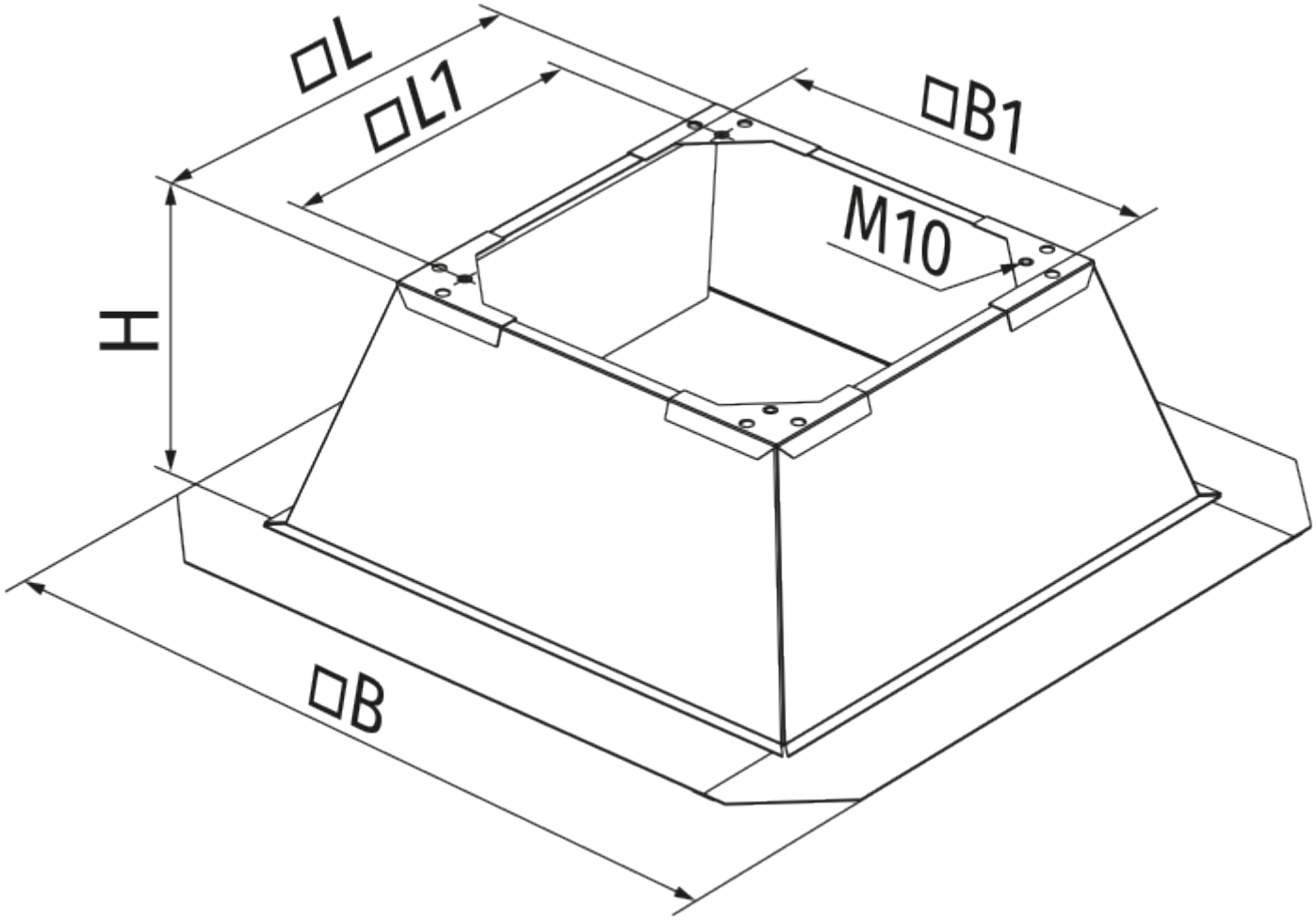
□L
□L1
□B1
M10
H
□B