РМ 125/150 Ц

Переходники из оцинкованной стали

• Материал корпуса: Оцинкованная сталь

	Единица измерения	РМ 125/150 Ц

Размеры
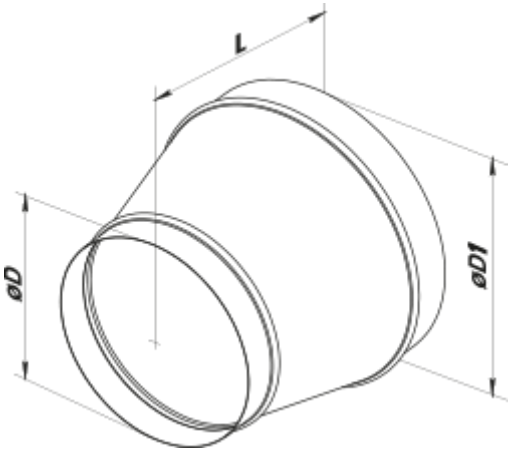
D	D1	L
125	150	125