PM 125/150

Переходники из специальной стали с полимерным покрытием

• Материал корпуса: Сталь с полимерным покрытием

	Единица измерения	PM 125/150

Размеры
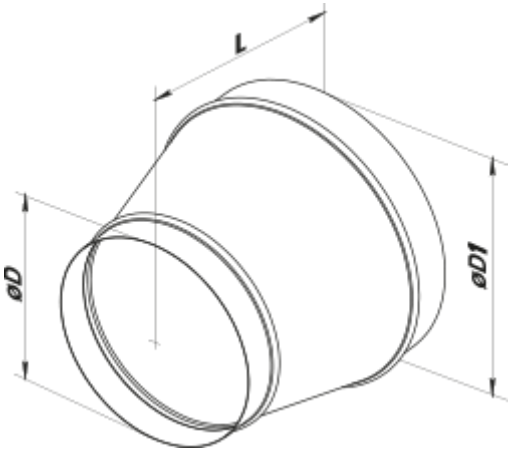
D	D1	L
125	150	125