PM 125/160

Переходники из специальной стали с полимерным покрытием

• Материал корпуса: Сталь с полимерным покрытием

	Единица измерения	PM 125/160

Размеры
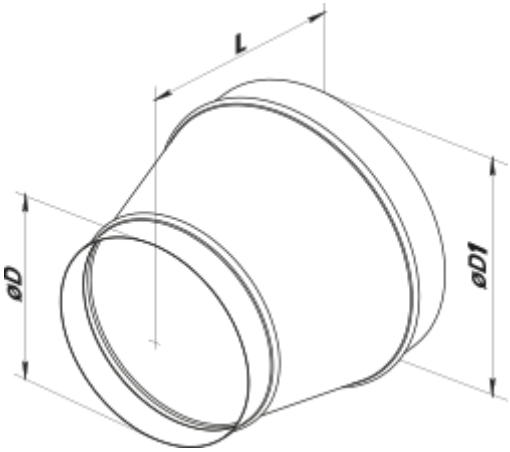
D	D1	L
125	160	144