PM 160/200

Переходники из специальной стали с полимерным покрытием

• Материал корпуса: Сталь с полимерным покрытием

	Единица измерения	PM 160/200

Размеры
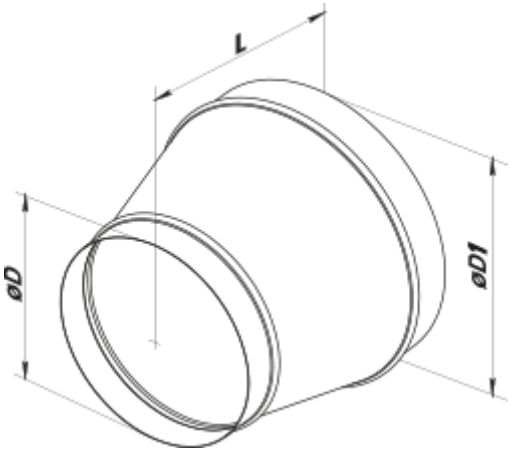
D	D1	L
160	200	154