PM 250/315

Переходники из специальной стали с полимерным покрытием

• Материал корпуса: Сталь с полимерным покрытием

	Единица измерения	PM 250/315

Размеры
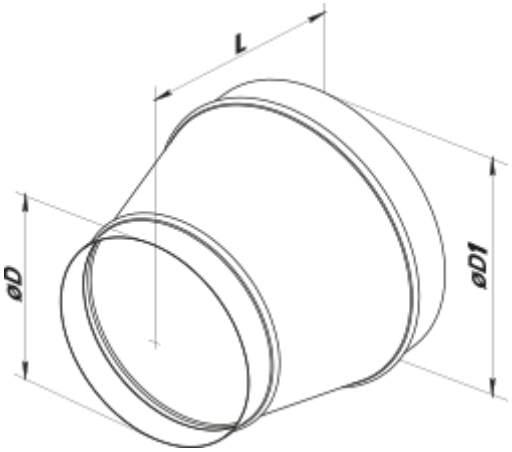
D	D1	L
250	315	195