РМ 80/100 Ц

Переходники из оцинкованной стали

• Материал корпуса: Оцинкованная сталь

	Единица измерения	РМ 80/100 Ц

Размеры
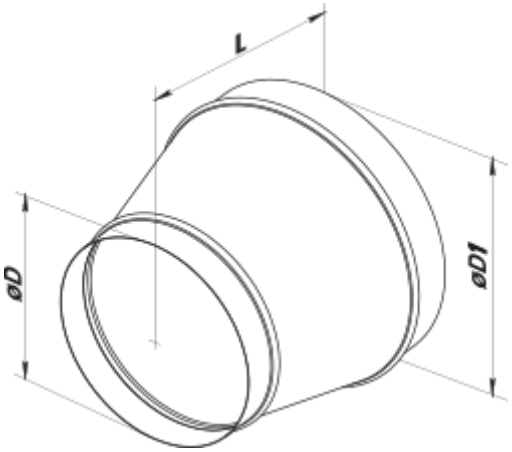
D	D1	L
80	100	115