PM 80/100

Переходники из специальной стали с полимерным покрытием

• Материал корпуса: Сталь с полимерным покрытием

	Единица измерения	PM 80/100

Размеры
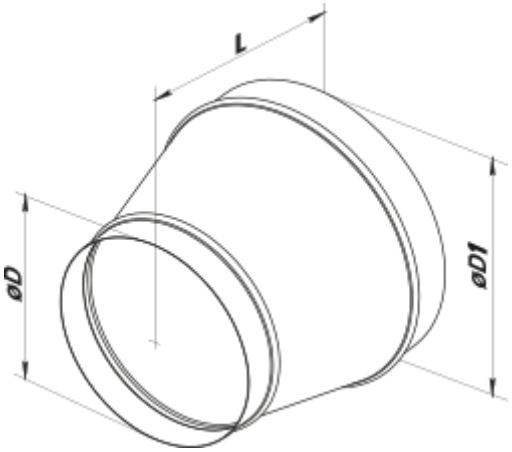
D	D1	L
80	100	115