PPB 500x300

Регуляторы расхода воздуха

• Материал корпуса: Оцинкованная сталь

	Единица измерения	PPB 500x300
Вес	кг	4.9

Размеры

B	B1	B2	B3	H	H1	H2	L
500	520	540	640	300	320	340	170

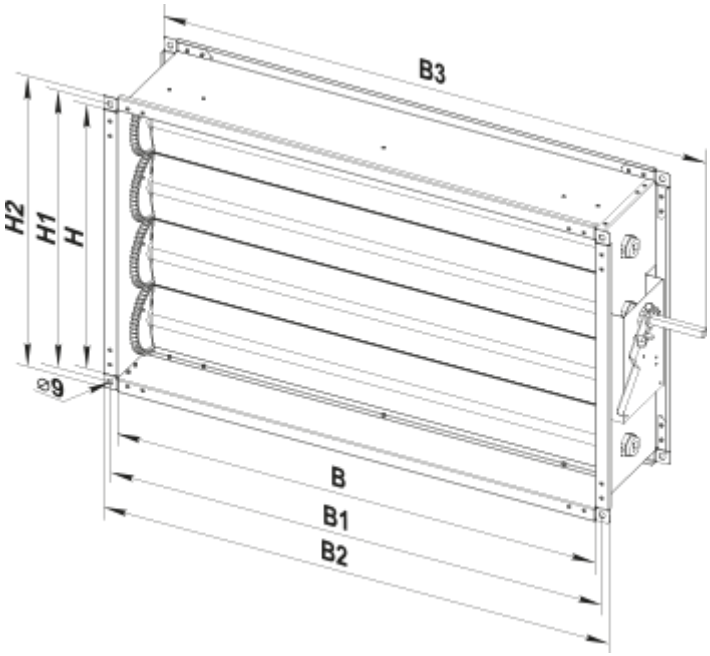
B3
H2
H1
H
⌀9
B
B1
B2