PPB 600x350

Регуляторы расхода воздуха

• Материал корпуса: Оцинкованная сталь

	Единица измерения	PPB 600x350
Вес	кг	5.7

Размеры

B	B1	B2	B3	H	H1	H2	L
600	620	640	740	350	370	390	170

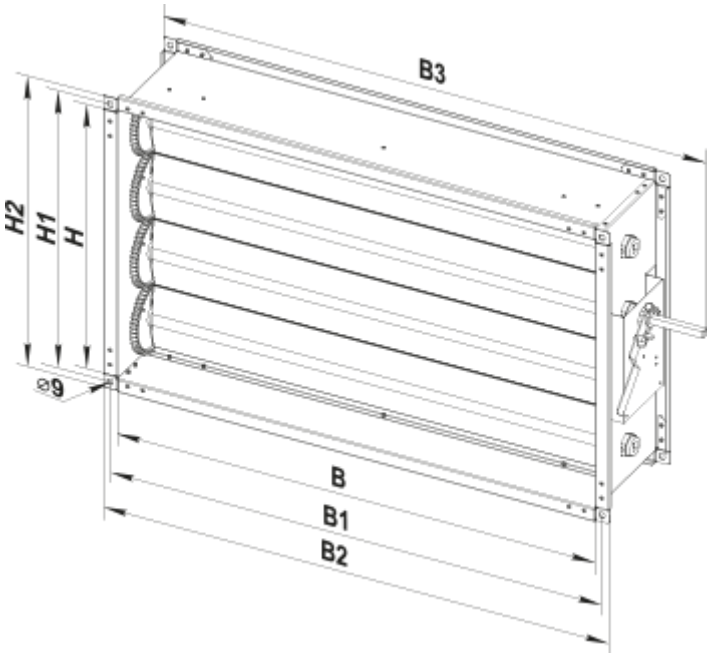
B3
H2
H1
H
⌀9
B
B1
B2