PPB 900x500

Регуляторы расхода воздуха

• Материал корпуса: Оцинкованная сталь

	Единица измерения	PPB 900x500
Вес	кг	9.6

Размеры

B	B1	B2	B3	H	H1	H2	L
900	920	940	1040	500	520	540	170

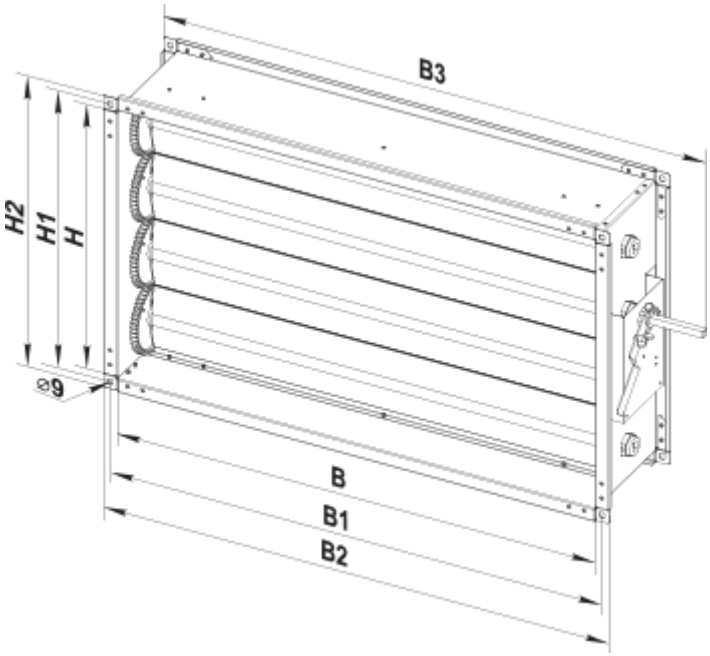
B3
H2
H1
H
⌀9
B
B1
B2