PCA5E-3,5-T

Регуляторы применяются для управления производительностью однофазных вентиляторов путем ступенчатого регулирования скорости вращения электродвигателей

• Материал корпуса: Термопластик

	Единица измерения	PCA5E-3,5-T
Количество фаз	-	1
Минимальное напряжение питания	В	230
Максимальное напряжение питания	В	230
Частота сети питания	Гц	50/60
Максимальная температура окружающего воздуха	°C	35
Класс защиты	-	IP54

Размеры
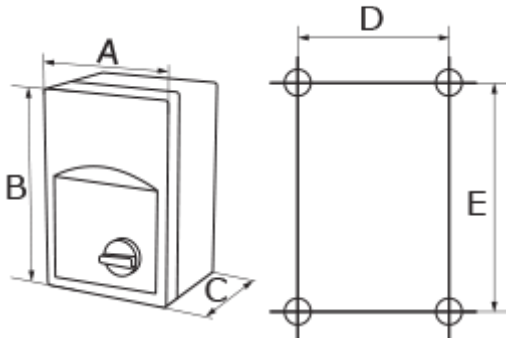
A	B	C	D	E
170	255	140	155	194