Врезка 1000/710

Врезка в прямой участок воздуховода

	Единица измерения	Врезка 1000/710

Размеры

d1	d2	l
710	1000	100

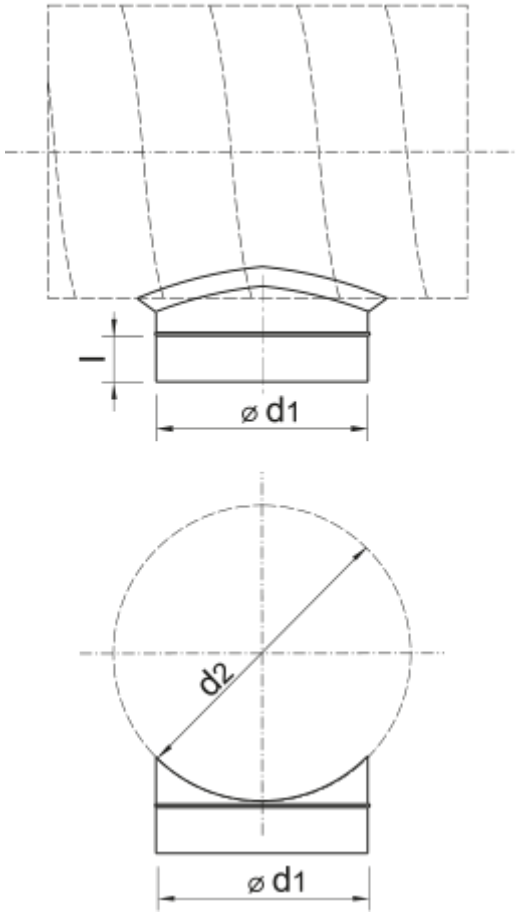
l
⌀ d1
d2
⌀ d1