Врезка 1250/1000

Врезка в прямой участок воздуховода



	Единица измерения	Врезка 1250/1000

Размеры

d1	d2	l
1000	1250	100

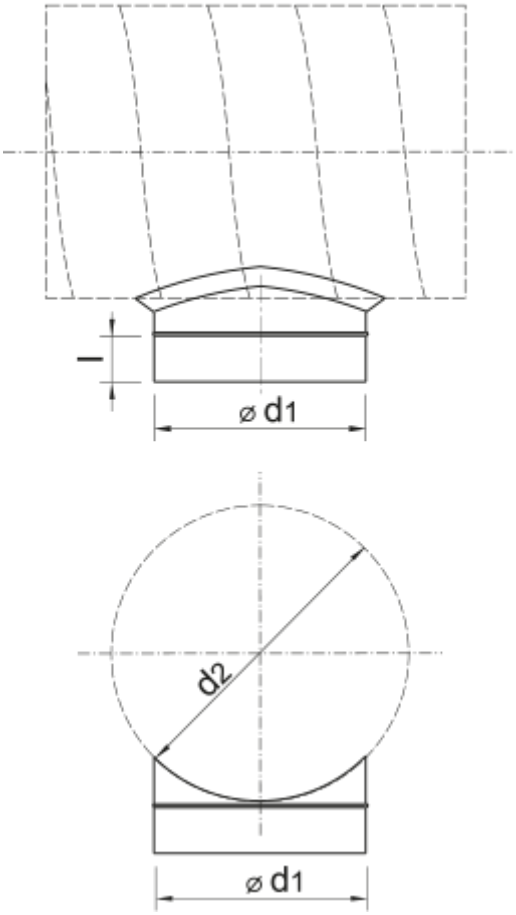
l
⌀ d1
d2
⌀ d1