Врезка 1250/1250

Врезка в прямой участок воздуховода



	Единица измерения	Врезка 1250/1250

Размеры

d1	d2	l
1250	1250	100

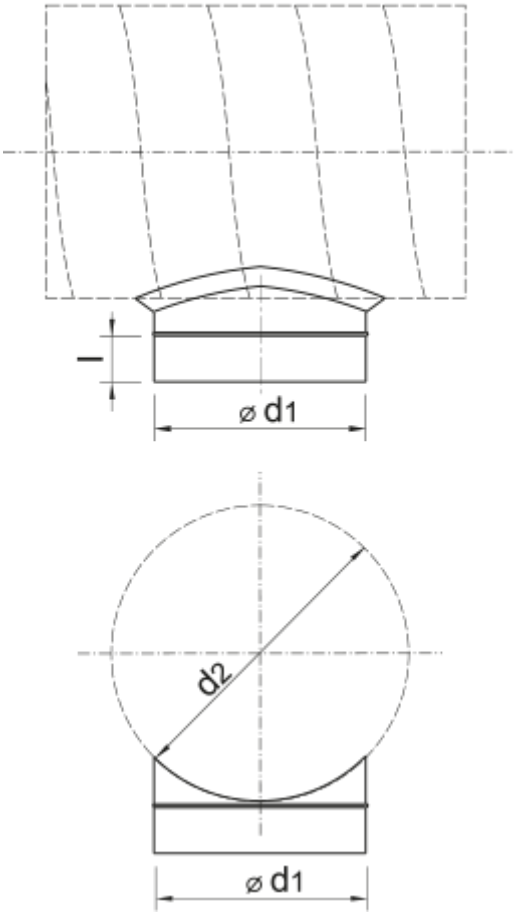
l
⌀ d1
d2
⌀ d1