Врезка 1250/630

Врезка в прямой участок воздуховода



	Единица измерения	Врезка 1250/630

Размеры

d1	d2	l
630	1250	100

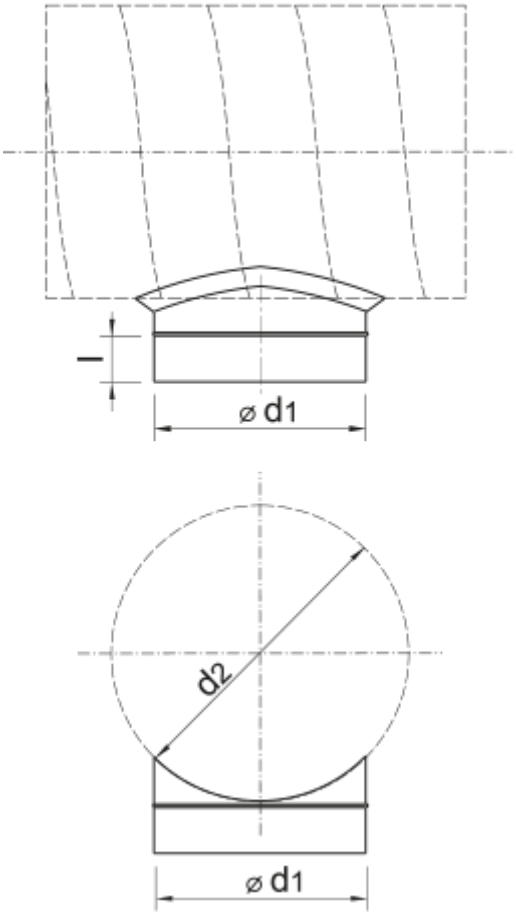
l
⌀ d1
d2
⌀ d1