# Врезка 1250/900

Врезка в прямой участок воздуховода



| | Единица измерения | Врезка 1250/900 |
|---|---|---|

## Размеры

| d1 | d2 | l |
|---|---|---|
| 900 | 1250 | 100 |

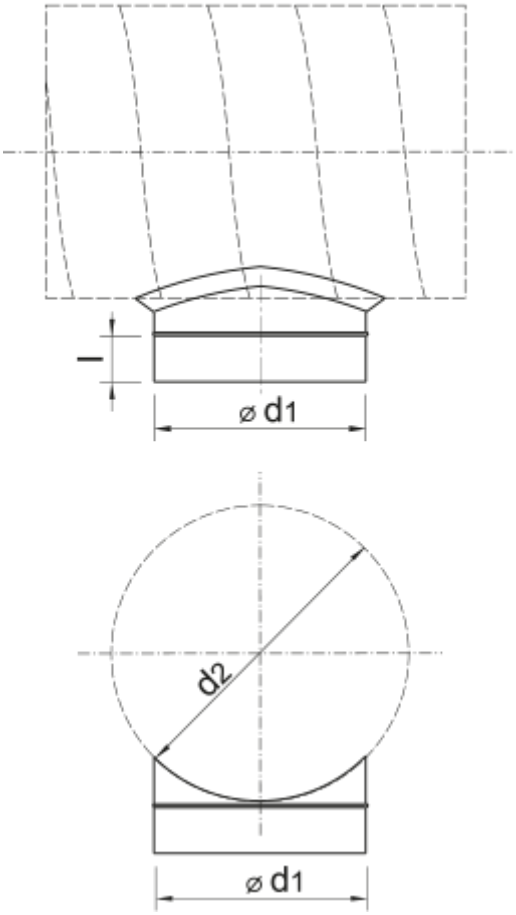
l
⌀ d1
d2
⌀ d1