Врезка 160/125

Врезка в прямой участок воздуховода



	Единица измерения	Врезка 160/125

Размеры

d1	d2	l
125	160	50

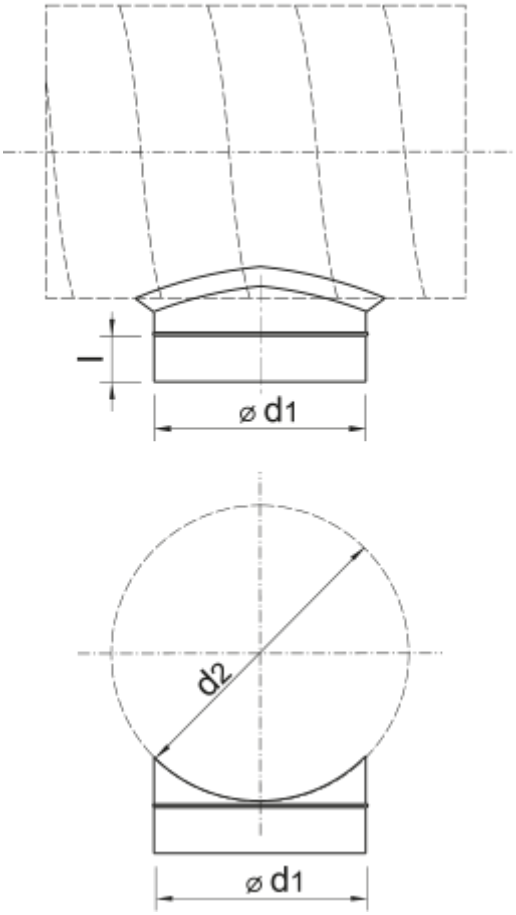
l
⌀ d1
d2
⌀ d1