Врезка 160/150

Врезка в прямой участок воздуховода



	Единица измерения	Врезка 160/150

Размеры

d1	d2	l
150	160	50

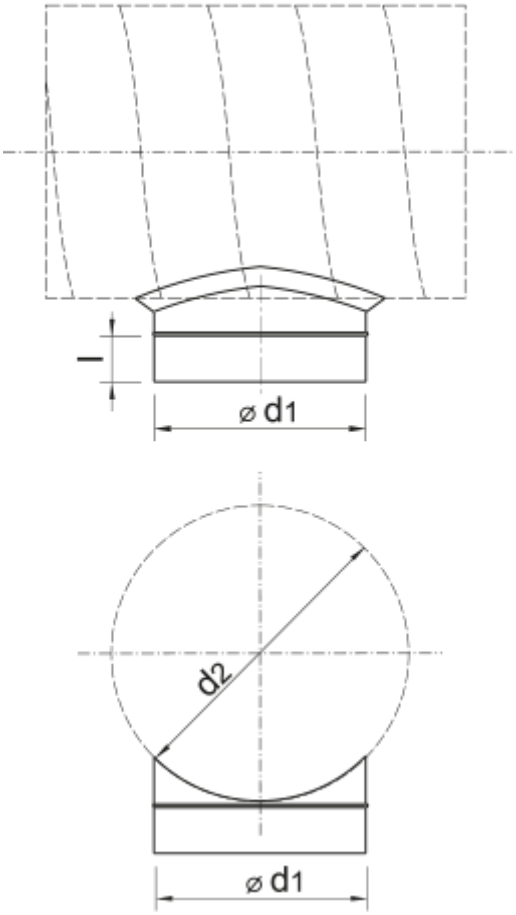
l
⌀ d1
d2
⌀ d1