Врезка 160/160

Врезка в прямой участок воздуховода



	Единица измерения	Врезка 160/160

Размеры

d1	d2	l
160	160	50

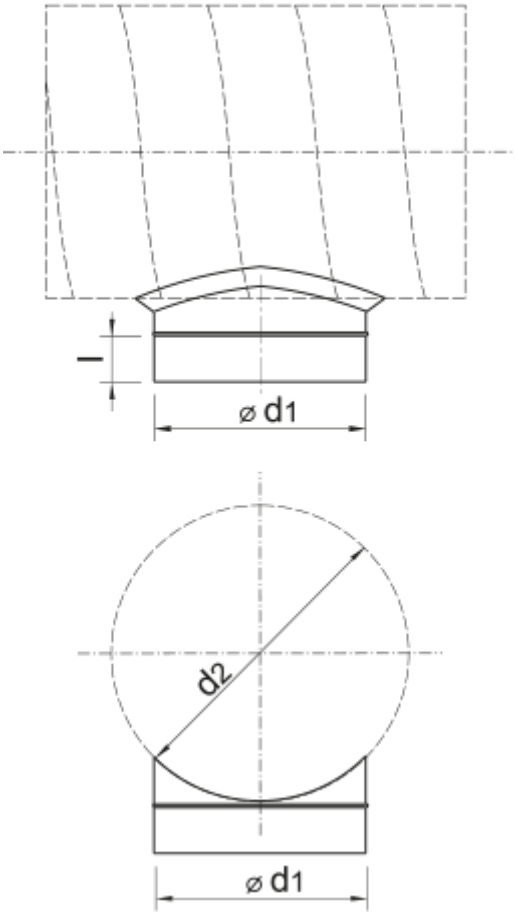
l
⌀ d1
d2
⌀ d1