Врезка 224/200

Врезка в прямой участок воздуховода



	Единица измерения	Врезка 224/200

Размеры

d1	d2	l
200	224	50

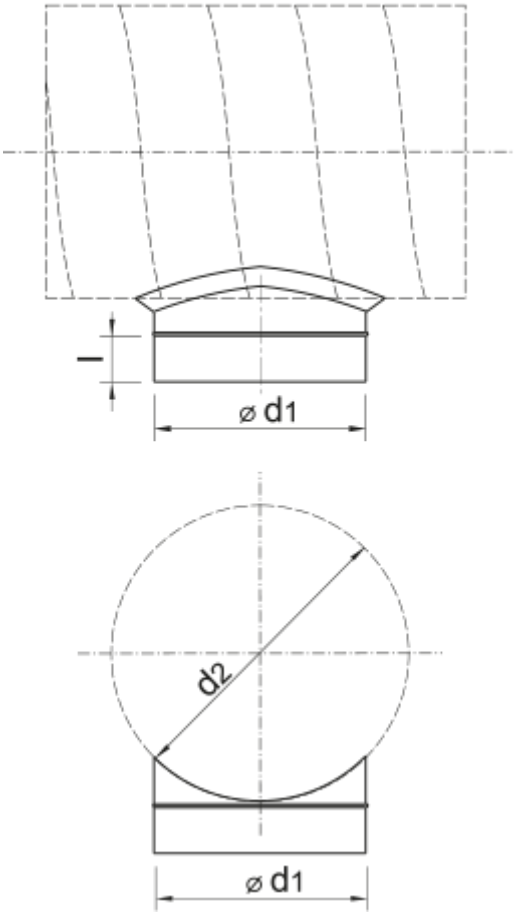
l
⌀ d1
d2
⌀ d1