Врезка 224/224

Врезка в прямой участок воздуховода



	Единица измерения	Врезка 224/224

Размеры

d1	d2	l
224	224	50

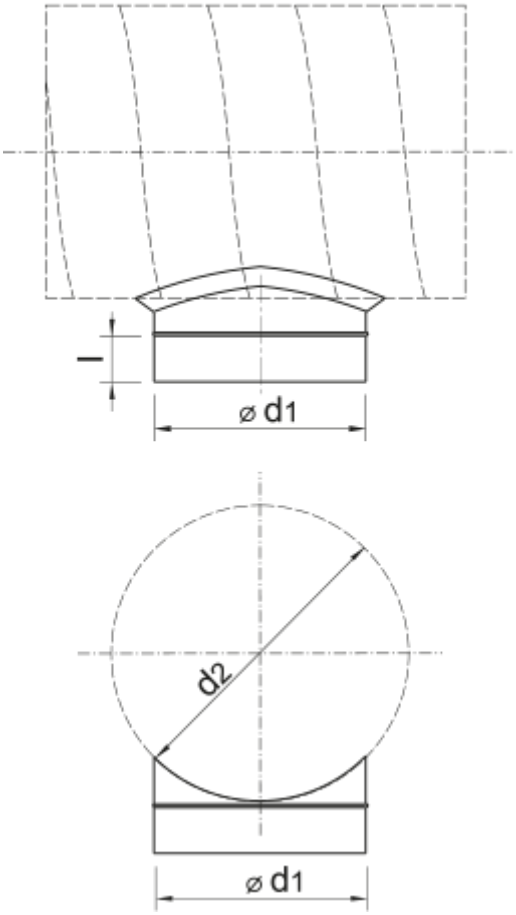
l
⌀ d1
d2
⌀ d1