Врезка 250/125

Врезка в прямой участок воздуховода



	Единица измерения	Врезка 250/125

Размеры

d1	d2	l
125	250	50

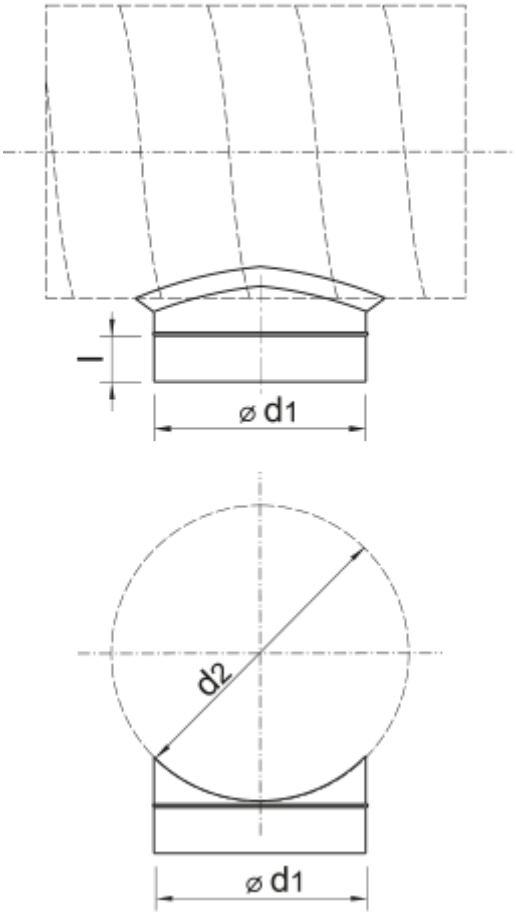
l
⌀ d1
d2
⌀ d1