Врезка 250/150

Врезка в прямой участок воздуховода



	Единица измерения	Врезка 250/150

Размеры

d1	d2	l
150	250	50

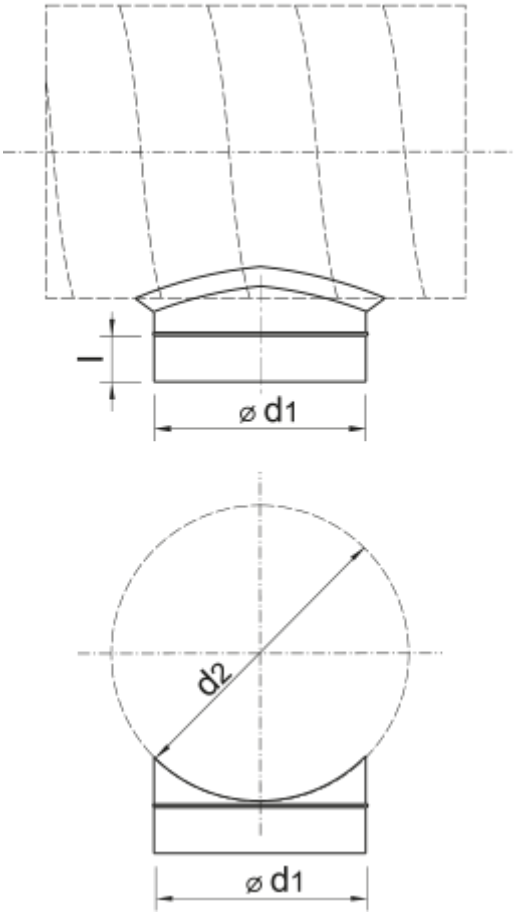
l
⌀ d1
d2
⌀ d1