Врезка 315/224

Врезка в прямой участок воздуховода



	Единица измерения	Врезка 315/224

Размеры

d1	d2	l
224	315	50

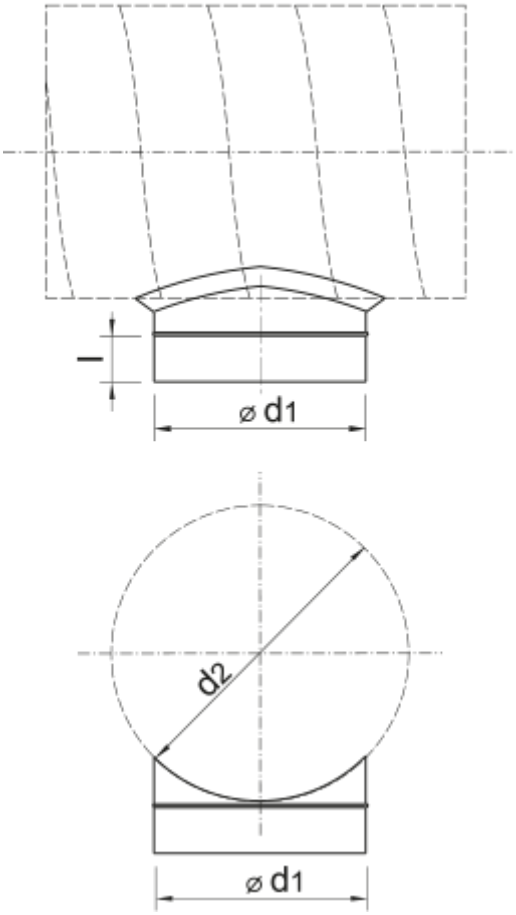
l
⌀ d1
d2
⌀ d1