Врезка 315/250

Врезка в прямой участок воздуховода

	Единица измерения	Врезка 315/250

Размеры

d1	d2	l
250	315	50

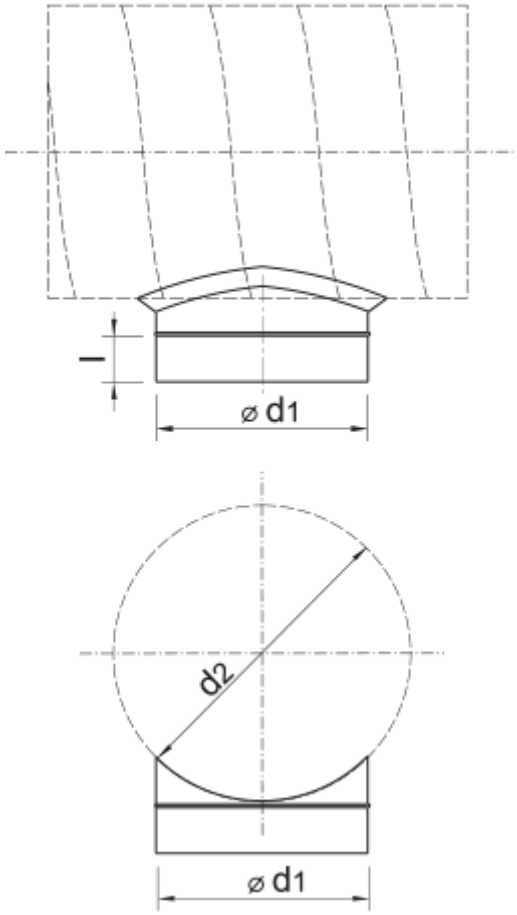
l
⌀ d1
d2
⌀ d1