Врезка 355/355

Врезка в прямой участок воздуховода



	Единица измерения	Врезка 355/355

Размеры

d1	d2	l
355	355	60

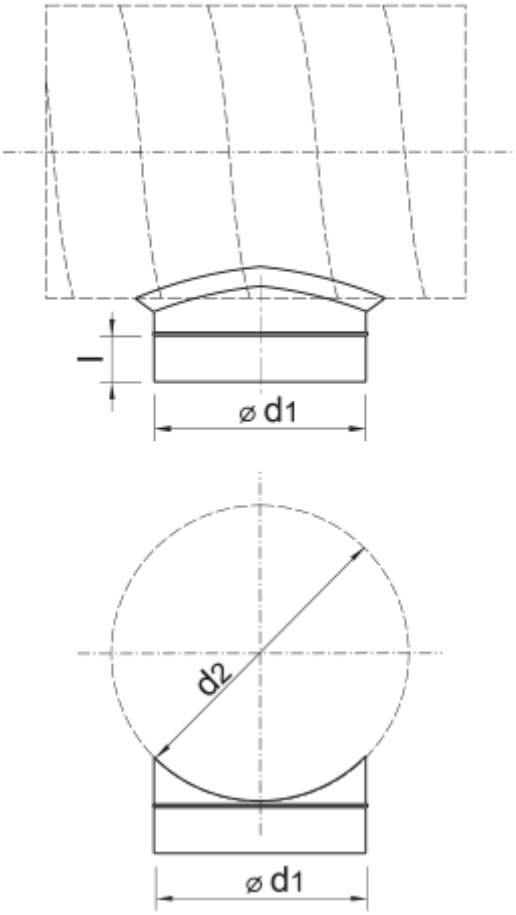
l
⌀ d1
d2
⌀ d1