Врезка 400/160

Врезка в прямой участок воздуховода



	Единица измерения	Врезка 400/160

Размеры

d1	d2	l
160	400	60

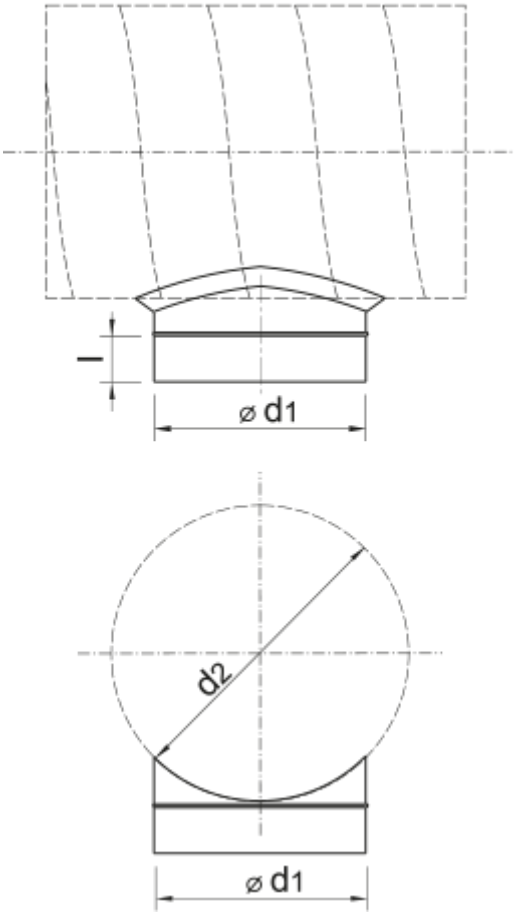
l
⌀ d1
d2
⌀ d1