Врезка 400/200

Врезка в прямой участок воздуховода

	Единица измерения	Врезка 400/200

Размеры

d1	d2	l
200	400	60

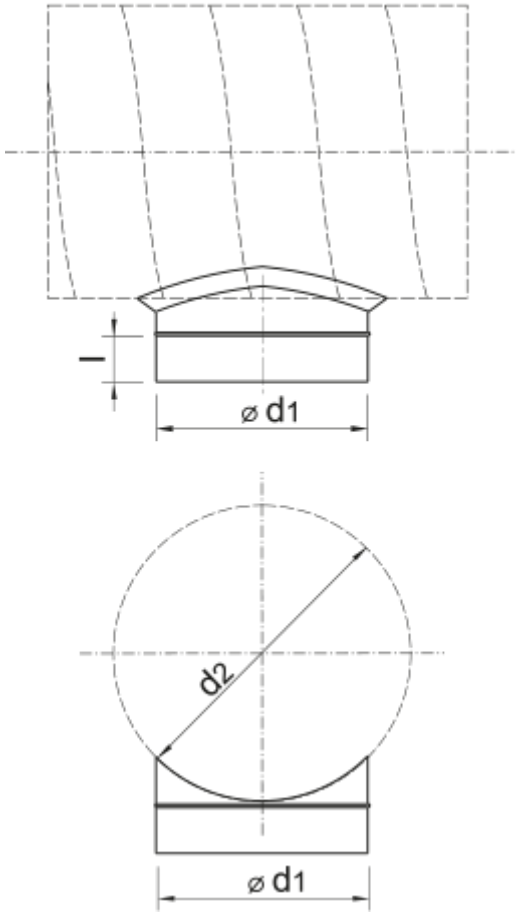
l
⌀ d1
d2
⌀ d1