# Врезка 400/250

Врезка в прямой участок воздуховода



| | Единица измерения | Врезка 400/250 |
|---|---|---|

## Размеры

| d1 | d2 | l |
|---|---|---|
| 250 | 400 | 60 |

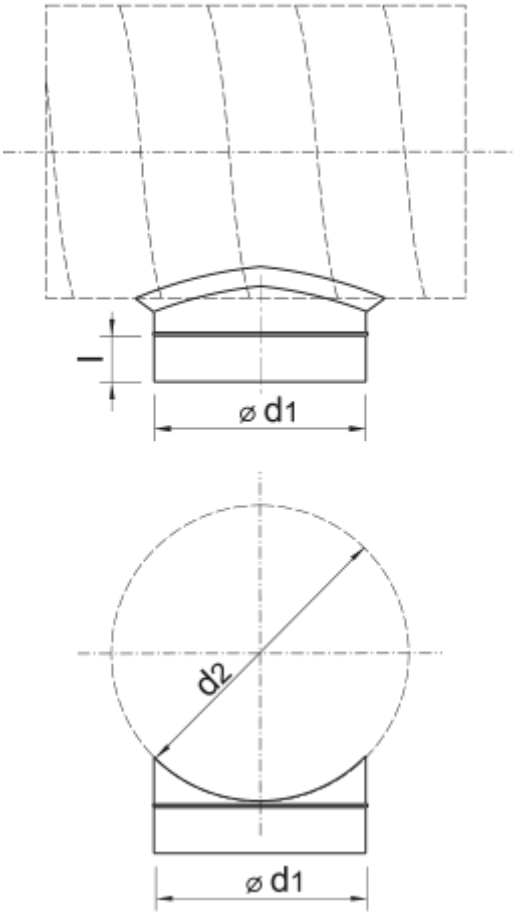
l
⌀ d1
d2
⌀ d1