Врезка 400/315

Врезка в прямой участок воздуховода



	Единица измерения	Врезка 400/315

Размеры

d1	d2	l
315	400	60

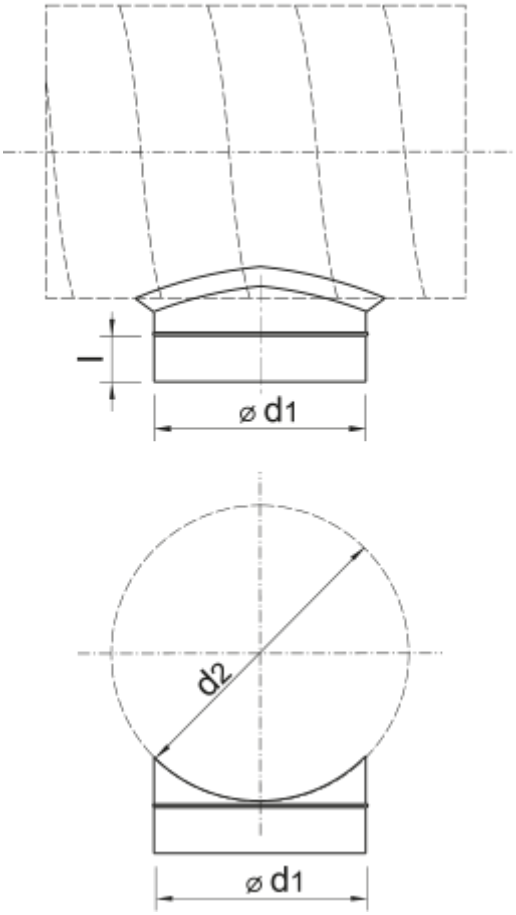
l
⌀ d1
d2
⌀ d1